令和６年度横浜市民スポーツ大会
女子結果

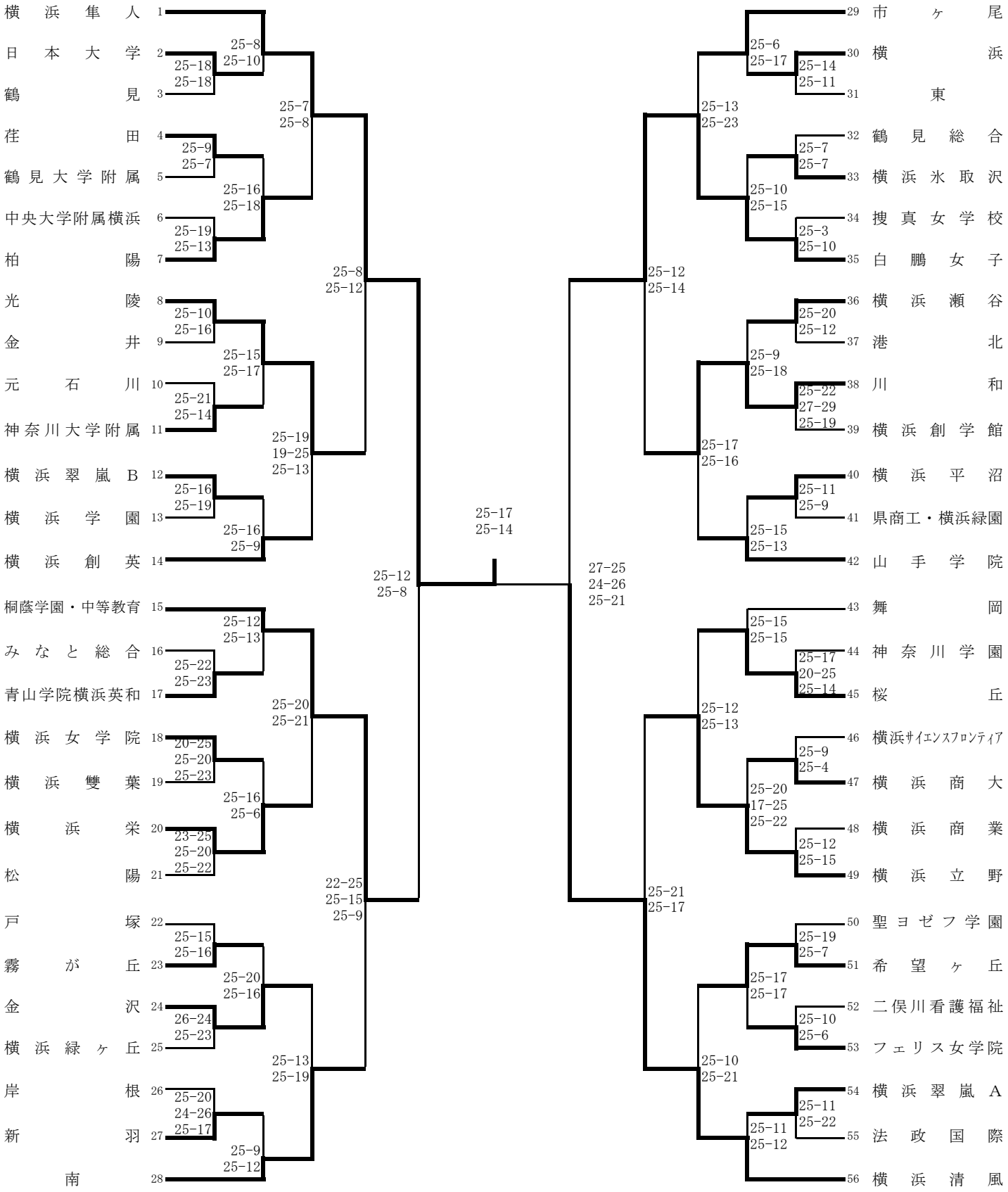

第１位　横浜隼人高校
第２位　横浜清風高校
第３位　桐蔭学園高校・桐蔭学園中等教育学校
第３位　白鵬女子高校