令和５年度市民大会高校の部
男子結果

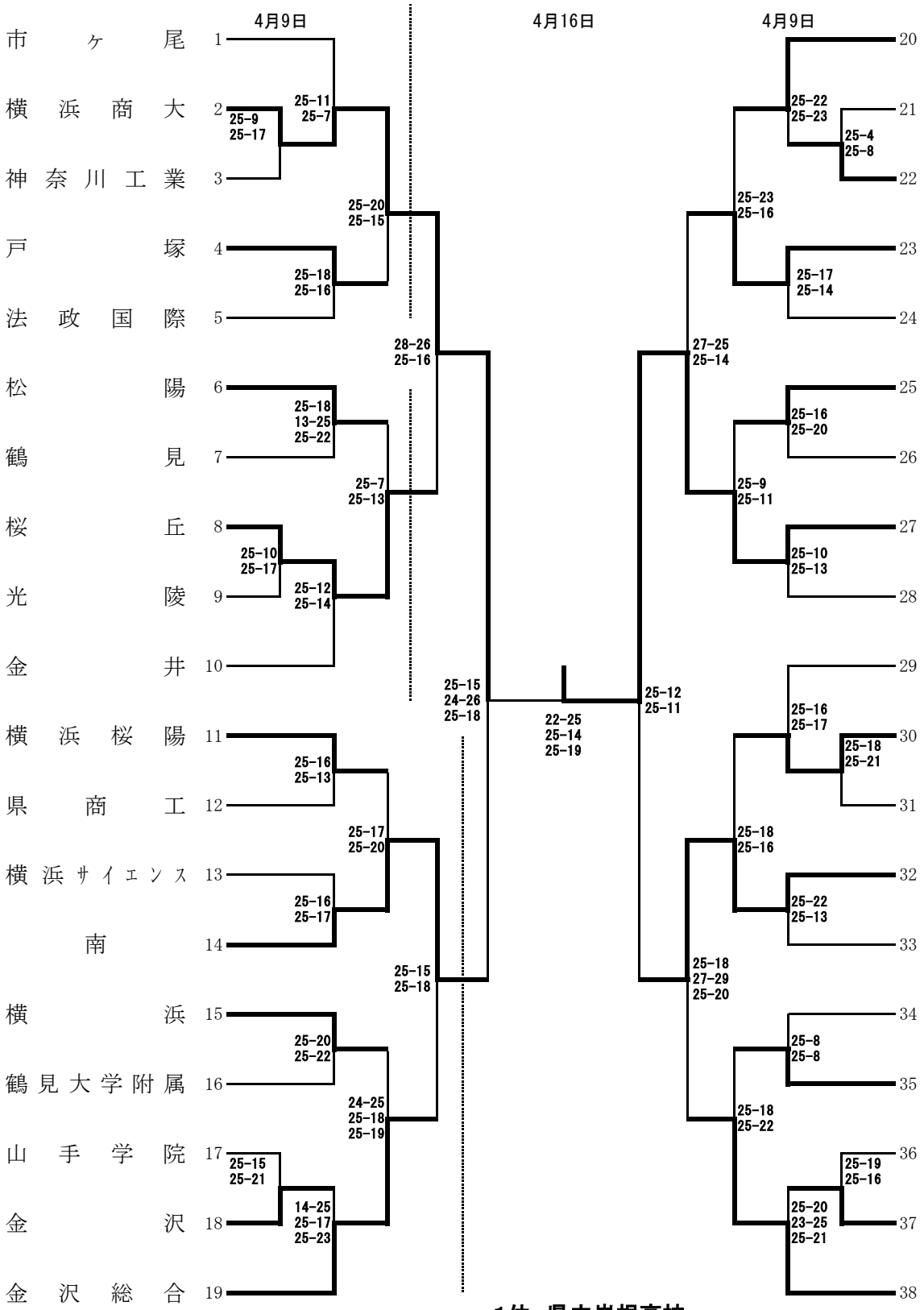

1位　県立岸根高校
2位　横浜商大高校
3位　市立南高校
3位　県立港北高校

日本大学

森村学園

横浜緑ヶ丘

サレジオ

元石川

横浜隼人

新羽

岸根

関東学院

城郷

横浜氷取沢

浅野

港北

横浜瀬谷

白山

柏陽

横浜翠嵐

神奈川大学附属

川和