＊＊＊平成25年度　横浜市民体育大会ソフトボール競技（春季大会）＊＊＊

会場（4/28 みなみ（農協） JA, JB、 4/28 神明台スポーツ SMB 、 5/12 台町公園 DD、 5/19 神の木公園 KK、
6/9 神の木公園 KK、 6/9 みなみ（農協）JA, JB、 6/16 港南台南公園 KM、 6/23 若葉台遊水池公園 WW、
6/30 若葉台遊水池公園 WW、 7/7 神の木公園 KK、 7/7 若葉台遊水池公園 WW） 以下 略。
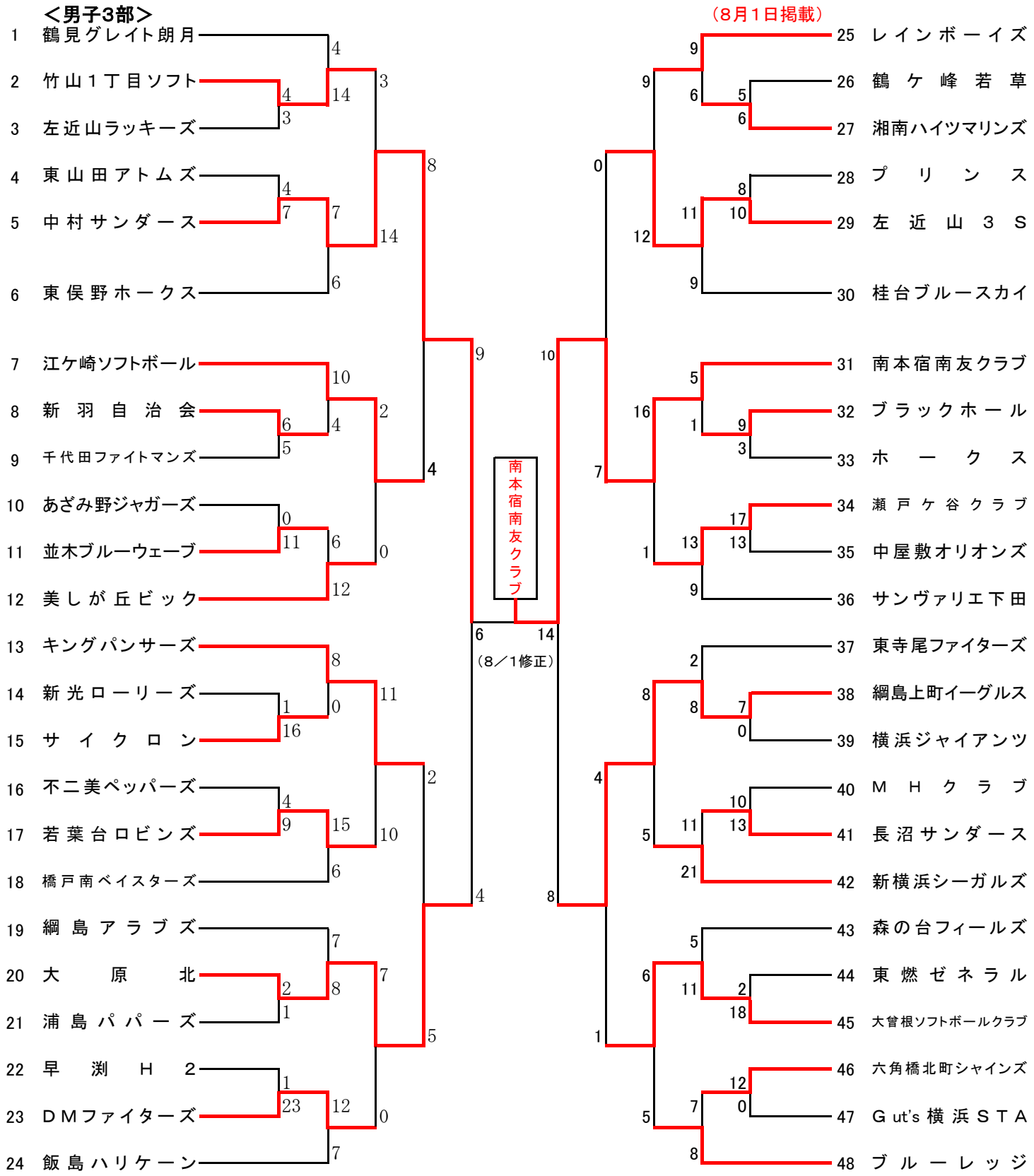
試合開始予定時刻:1＝9:00、 2＝10:30、 3＝12:00、 4＝13:30、 5＝15:00、 6＝16:30